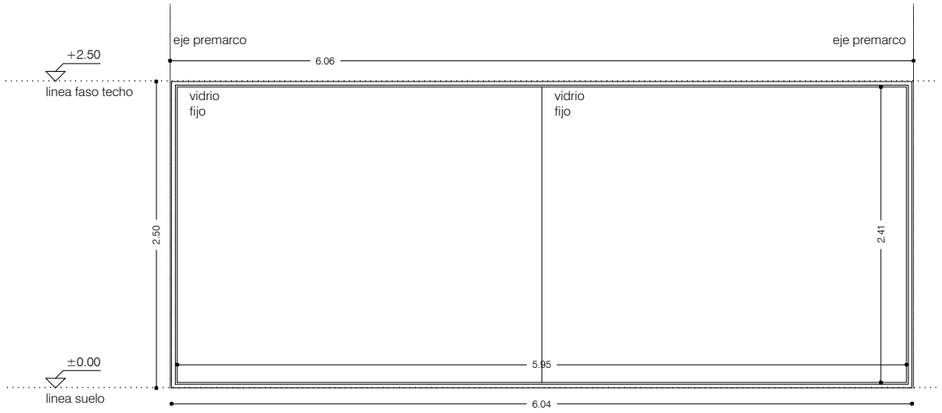

E11

FACHADA PATIO
1 unidad
Carpintería acero con rotura de puente térmico lacada al horno blanco Ral9016
Vidrio fijo 8/16/5+5 70S de Guardian o similar

U= 1 W/m².K
g= 36.6 %
coeficiente de reflexión=10.9 %

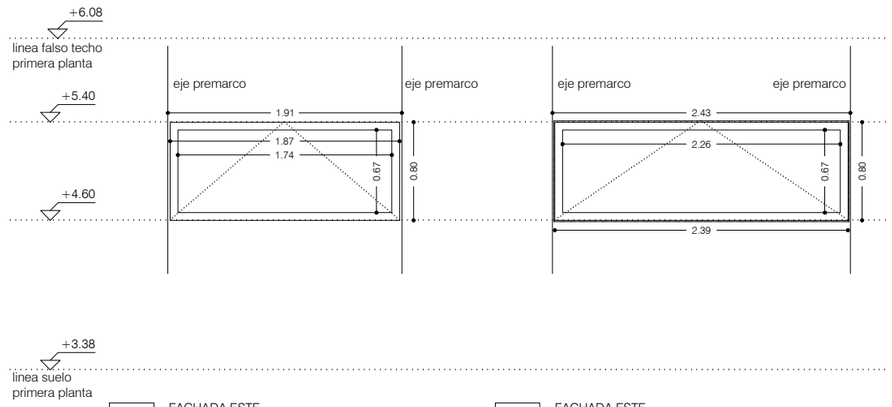

E12

FACHADA ESTE
2 unidades
Carpintería aluminio con rotura de puente térmico
COR 60 hoja oculta o similar
Vidrio 4/16/4 Climaguard Premium de Guardian o similar
U= 1 W/m².K
g= 57.1 %
coeficiente de reflexión=12.3 %

E13

FACHADA ESTE
6 unidades
Carpintería aluminio con rotura de puente térmico
COR 60 hoja oculta o similar
Vidrio 4/16/4 Climaguard Premium de Guardian o similar
U= 1 W/m².K
g= 57.1 %
coeficiente de reflexión=12.3 %

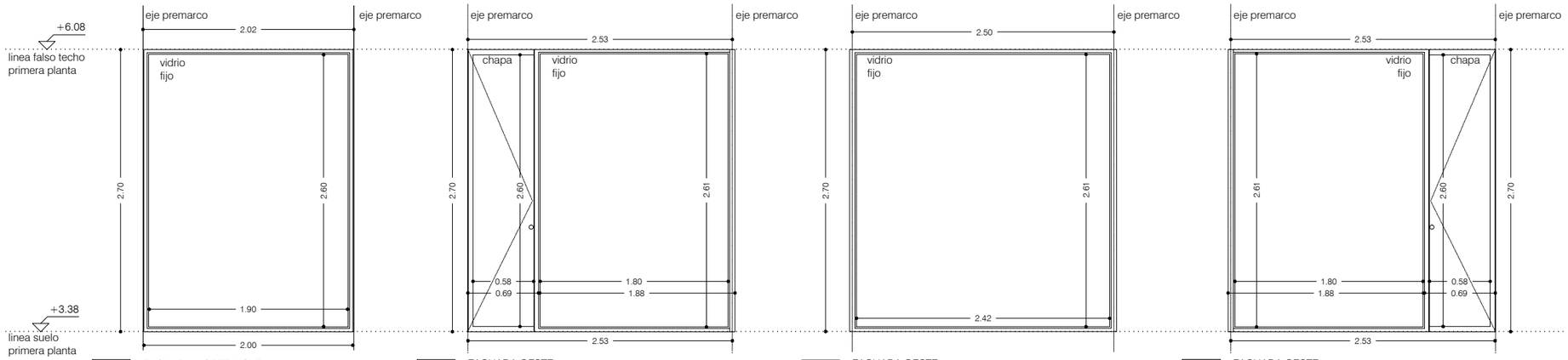

E14

FACHADA NORTE Y SUR
3 unidades
Carpintería acero con rotura de puente
térmico lacada al horno blanco Ral9016
Vidrio 8/16/5+5 70S de Guardian o similar

U= 1 W/m².K
g= 36.6 %
coeficiente de reflexión=10.9 %

E15

FACHADA OESTE
1 unidad
Conjunto carpintería vidrio fijo y porticón
Carpintería acero con rotura de puente térmico lacada al horno blanco Ral9016
Vidrio 8/16/5+5 70S de Guardian o similar
U= 1 W/m².K
g= 36.6 %
coeficiente de reflexión=10.9 %
Porticón de bastidores tubulares 50.3

E16

FACHADA OESTE
6 unidades
Carpintería acero con rotura de puente térmico lacada al horno blanco Ral9016
Vidrio 8/16/5+5 70S de Guardian o similar

U= 1 W/m².K
g= 36.6 %
coeficiente de reflexión=10.9 %

E17

FACHADA OESTE
1 unidad
Conjunto carpintería vidrio fijo y puerta abatible ciega
Carpintería acero con rotura de puente térmico lacada al horno blanco Ral9016
Vidrio 8/16/5+5 70S de Guardian o similar
U= 1 W/m².K
g= 36.6 %
coeficiente de reflexión=10.9 %
Porticón de bastidores tubulares 50.3

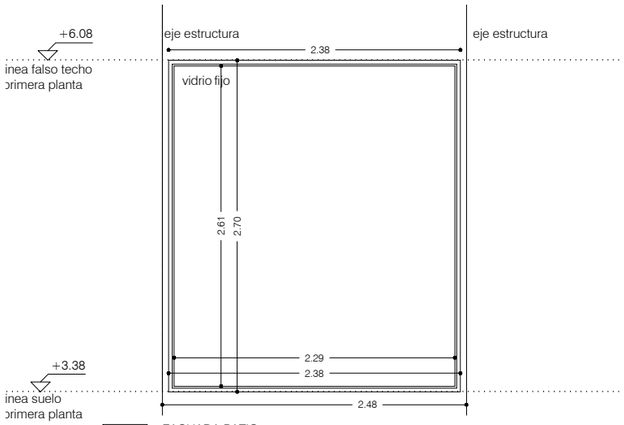

E18

FACHADA PATIO
4 unidades
Carpintería metálica acero
carpintería acero con rotura de puente térmico
lacada al horno blanco Ral9016
Vidrio 8/16/5+5 70S de Guardian o similar
U= 1 W/m².K
g= 36.6 %
coeficiente de reflexión=10.9 %

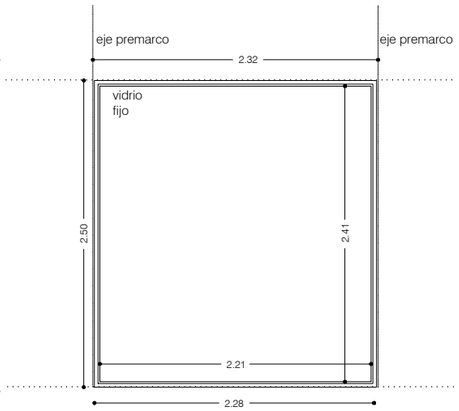

E10

FACHADA PATIO
2 unidades
Carpintería acero con rotura de puente térmico
lacada al horno blanco Ral9016
Vidrio fijo 8/16/5+5 70S de Guardian o similar

U= 1 W/m².K
g= 36.6 %
coeficiente de reflexión=10.9 %

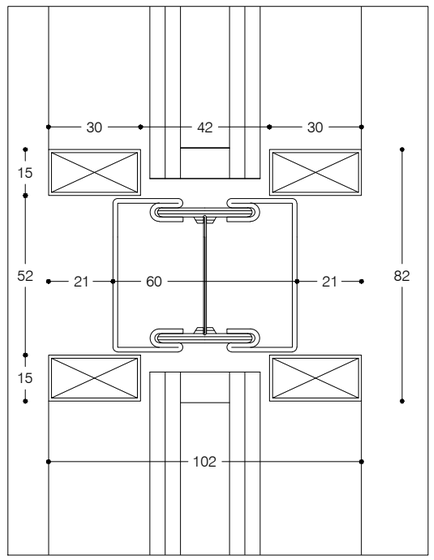

SEGUNDA FASE

CENTRO MULTIFUNCIONAL CALA D'OR

SITUACIÓN
Avda. de Calonge 39, Cala d'Or
07660, Santanyí, Islas Baleares

LA PROPIEDAD
Ayuntamiento de Santanyí

FECHA
Marzo 2018

mrm arquitectos
MRM ARQUITECTOS S.L.P.
Miguel Alonso Flamarique
Roberto Erviti Machain
Mamen Escorihuela Vitales

C/ Puente de Miluze, nº12 bajo
31012 Pamplona, Navarra
[T+F] 948 074407

www.mrmarquitectos.com
mrm@mrmarquitectos.com

PROYECTO DE EJECUCIÓN

CARPINTERIA EXTERIOR

escala 1:50

C 2.02