SECCIONES VERTICALES FACHADA O

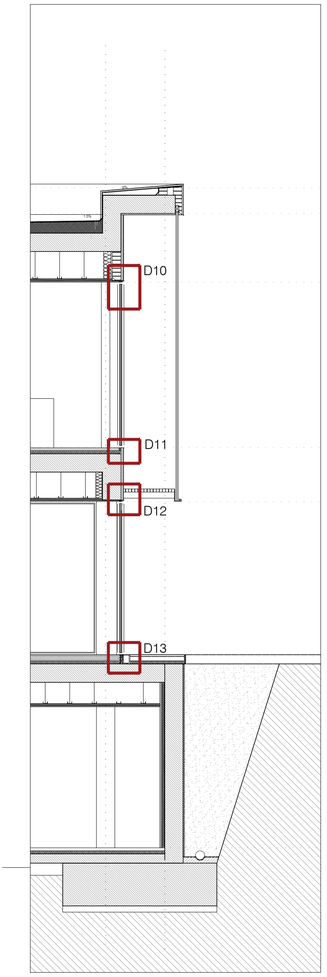

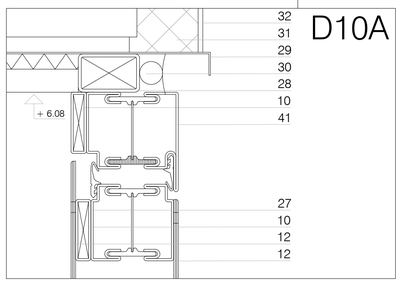

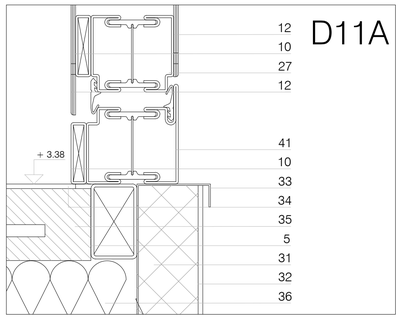

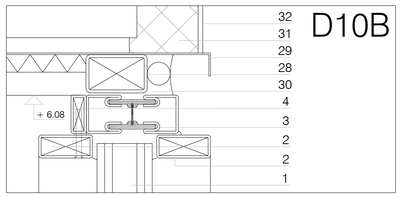

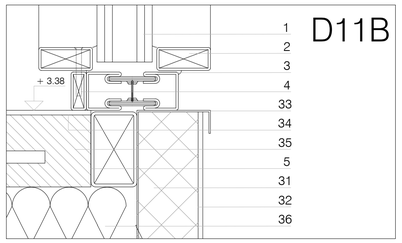

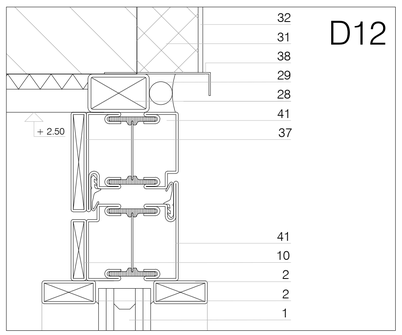

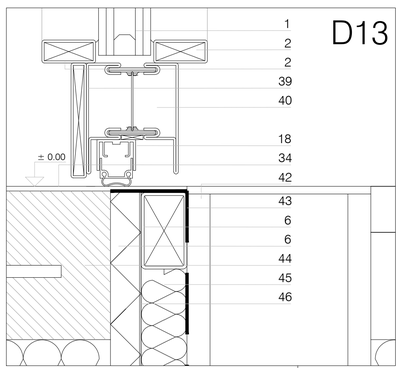

SECCIONES HORIZONTALES PLANTA PRIMERA

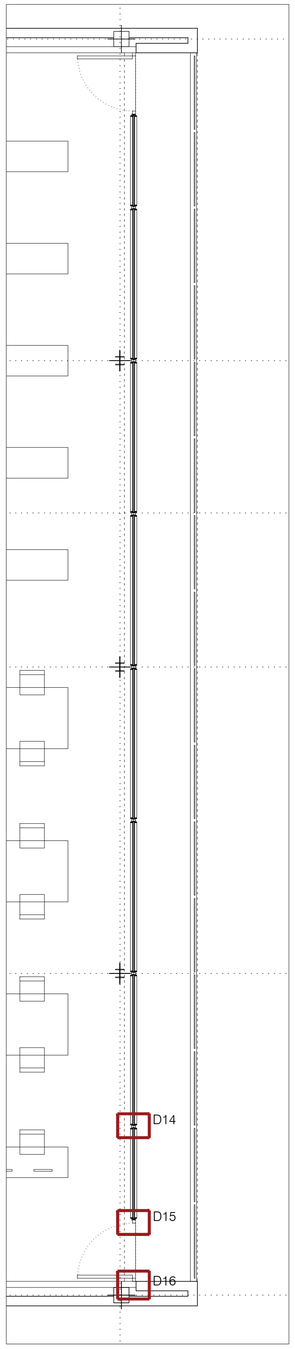

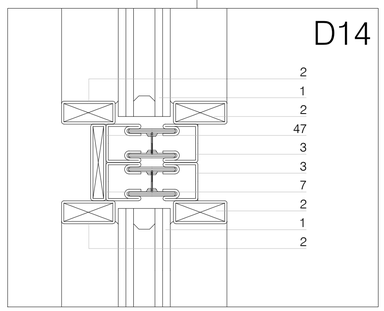

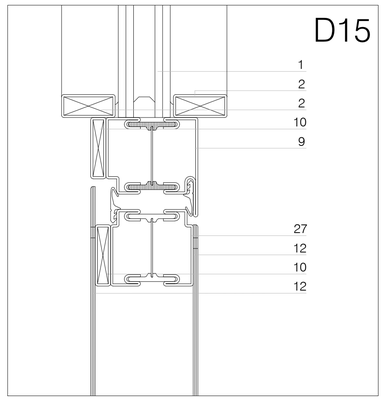

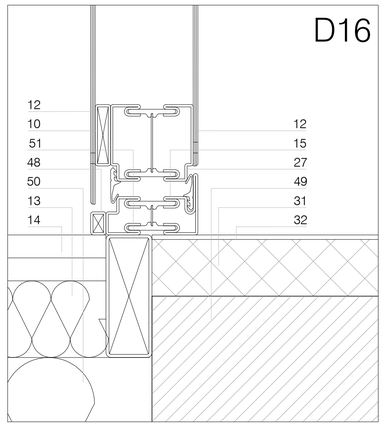

SECCIONES HORIZONTALES PLANTA BAJA

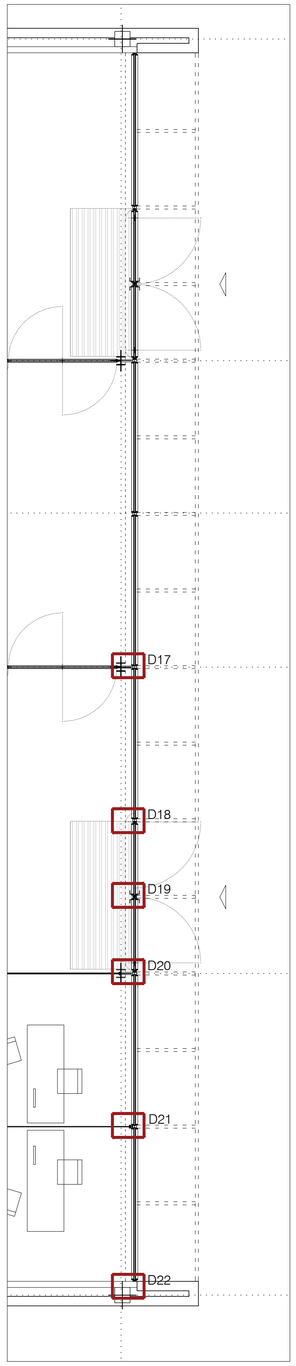

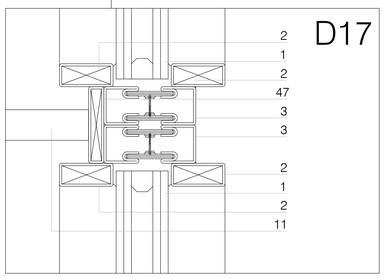

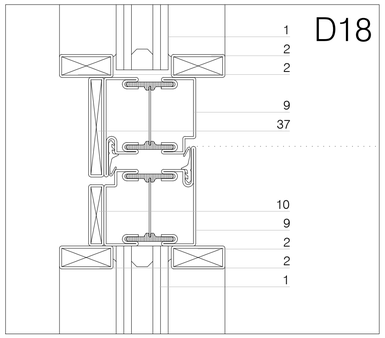

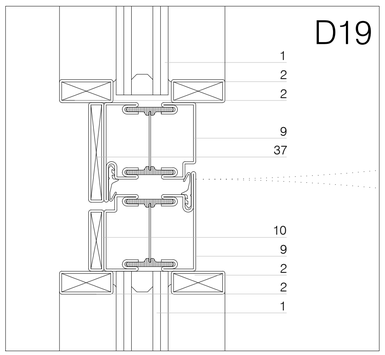

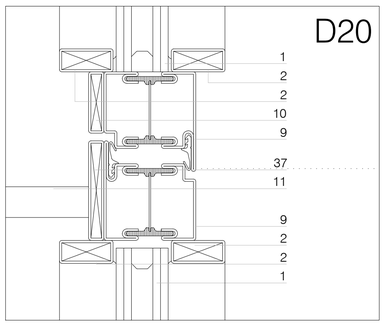

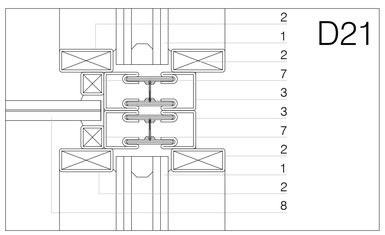

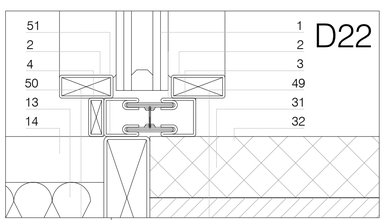

1. Vidrio 5+5/14/5+5 2. Junquillo de acero galvanizado 35.15.1,5 3. Carpintería de acero con RPT Jansen Janisol Puertas pieza 600.006Z o similar 4. Junquillo de acero galvanizado 25.10.1,5 5. Premarco perfil tubular 50.30.3 6. Aislamiento térmico de poliestireno expandido de 20 mm de espesor 7. Junquillo de acero galvanizado 15.15.1,5 8. Vidrio laminado con butiral transparente 5+5 9. Carpintería de acero con RPT Jansen Janisol Puertas pieza 630.013Z o similar 10. Junquillo de acero galvanizado 40.10.1,5 11. Tablero aglomerado con acabado en melamina blanca 20 mm de espesor 12. Chapa de acero galvanizado de 3 mm de espesor 13. Aislamiento de mantas de fibras aglomeradas de lana mineral de 50 mm de espesor entre entramado perfilería metálica 14. Doble placa de cartón yeso de 13 mm de espesor 15. Carpintería de acero con RPT Jansen Janisol Puertas pieza 630.010Z o similar 16. Fachada de una hoja de fábrica de ladrillo perforado revestida de mortero monocapa de 20 mm de espesor 17. Junquillo de acero galvanizado 35.10.1,5 18. Burlete de guillotina 19. Pavimento de hormigón armado de 50 mm de espesor con acabado de pintura de poliuretano 20. Forjado unidireccional de hormigón armado 21. Falso techo cartón yeso 13 mm de espesor 22. Premarco de perfil tubular 40.40.1,5 23. Revestimiento de chapa de acero galvanizada de 1,5 mm de espesor 40.40.1,5 24. Premarco de perfil tubular 80.40.1,5 25. Revestimiento de mortero monocapa de 20 mm de espesor 26. Premarco de perfil tubular 40.20.1,5 27. Carpintería de acero con RPT Jansen Janisol Puertas pieza 600.010Z o similar 28. Premarco de perfil tubular 40.25.2 29. Cargadero de chapa de acero galvanizado plegado con goterón desarrollo 150.190.15 de 1 mm de espesor 30. Cordón de sellado de silicona 31. Capa de mortero de cal aislante termo-acústico tipo weber.therm aislone de 40 mm de espesor 32. Acabado de mortero mineral coloreado de altas prestaciones; armado con fibra de vidrio transpirable e impermeable tipo webetherm clima 33. Chapa plegada de acero galvanizado desarrollo 75.10.50.15 de 2 mm de espesor 34. Acabado de pintura epoxi 35. Solera de mortero con armado de mallazo 20.20.5 de 50 mm de espesor 36. Aislamiento térmico de poliestireno extruido de 50 mm de espesor 37. Junquillo de acero galvanizado 65.10.1,5 38. Goterón de chapa plegada de acero galvanizado desarrollo 75.15 de 1 mm de espesor 39. Junquillo de acero galvanizado 75.10.1,5 40. Carpintería de acero con RPT Jansen Janisol Puertas pieza 604.685Z o similar 41. Carpintería de acero con RPT Jansen Janisol Puertas pieza 630.013Z o similar 42. Canaleta de recogida de agua de pluviales 43. Lámina impermeabilizante sintética autoprotegida TPO 44. Solera de mortero con armado de mallazo 20.20.5 de 100 mm de espesor 45.Aislamiento de poliestireno extruido de 30 mm de espesor 46. Chapa plegada de acero galvanizado desarrollo 50.150.30 de 2 mm de espesor 47. Junquillo de acero galvanizado 50.10.1,5 48. Junquillo de acero galvanizado 10.15.1,5 49. Fábrica de 1/2 pie de ladrillo hueco tipo tocho 50. Aislamiento térmico de mantas de fibras aglomeradas de lana mineral adherido a la cara interior del mortero de 100 mm de espesor. Sistema tipo fixrock. 51. Premarco perfil tubular de acero galvanizado 70.30.3

SEGUNDA FASE

CENTRO MULTIFUNCIONAL CALA D'OR

SITUACIÓN
Avda. de Calonge 39, Cala d'Or
07660, Santanyí, Islas Baleares

LA PROPIEDAD
Ayuntamiento de Santanyí

FECHA
Marzo 2018

MRM ARQUITECTOS S.L.P.
Miguel Alonso Flamarique
Roberto Ervití Machain
Marren Escorihuela Vitales

C/ Puente de Miluze, nº12 bajo
31012 Pamplona, Navarra
[T+F] 948 074407

www.mrmarquitectos.com
mrm@mrmarquitectos.com

Prohibida la reproducción total o parcial sin autorización expresa de MRM Arquitectos S.L.P. LPD

PROYECTO DE EJECUCIÓN

DETALLES CONSTRUCTIVOS
DETALLES CARPINTERÍAS FACHADA OESTE

escala 1:50/ 1:2

C 3.03