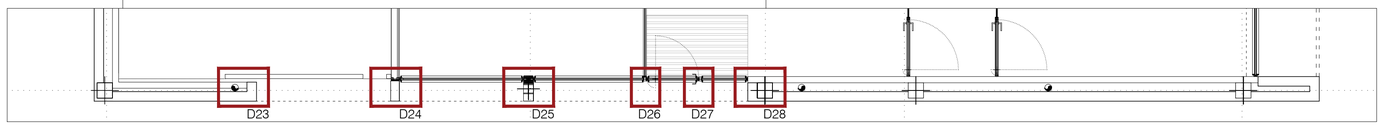

PLANTA BAJA FACHADA NORTE

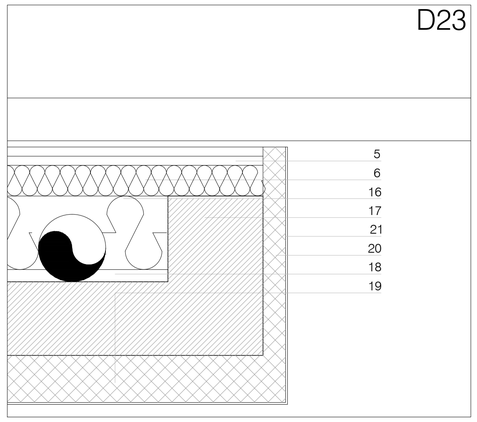

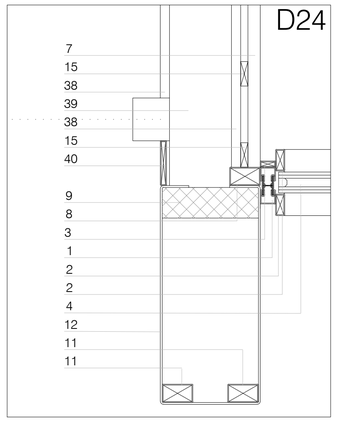

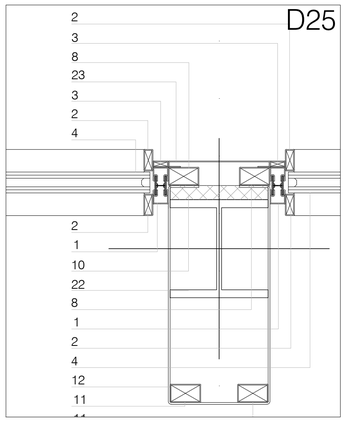

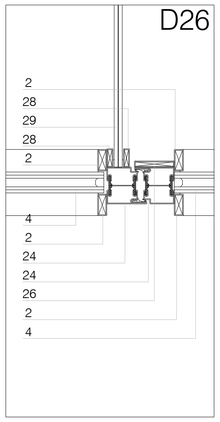

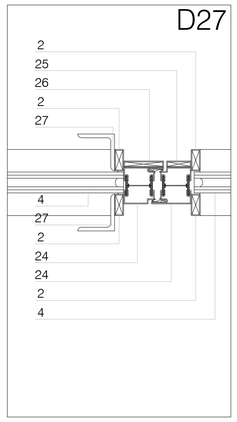

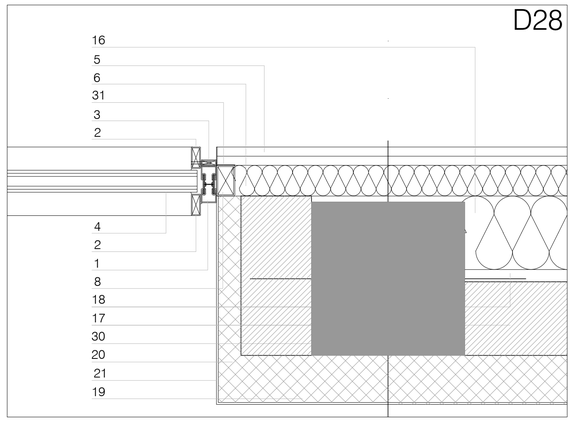

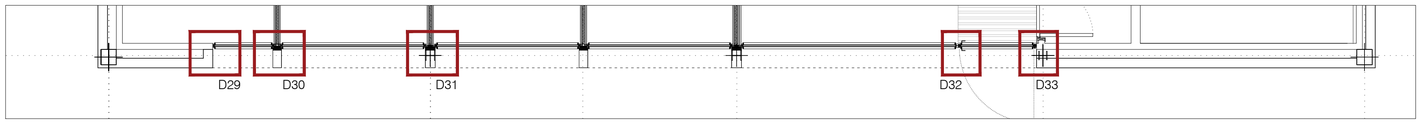

PLANTA BAJA FACHADA ESTE

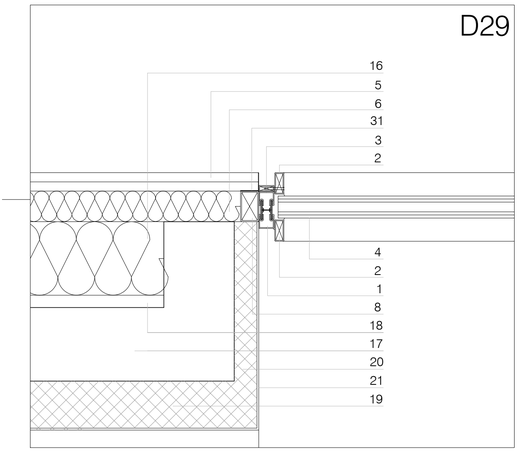

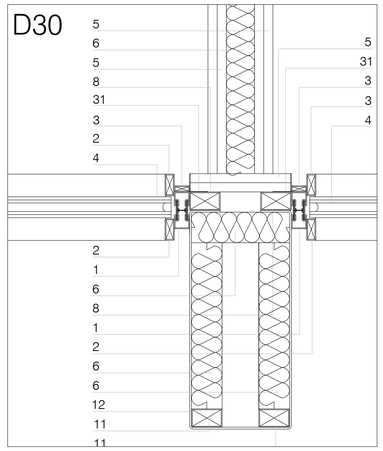

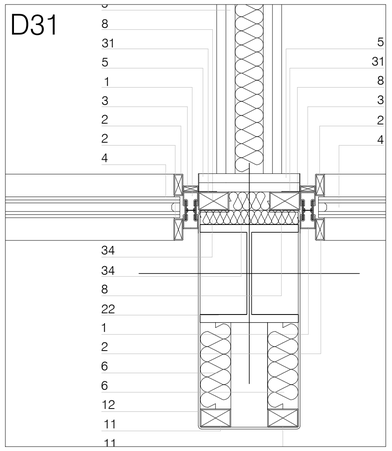

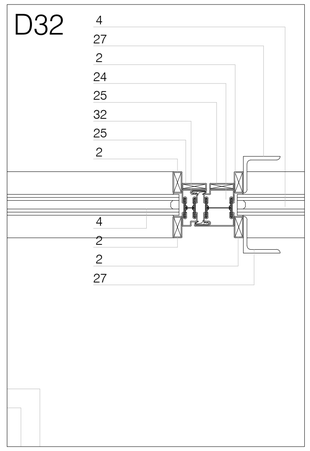

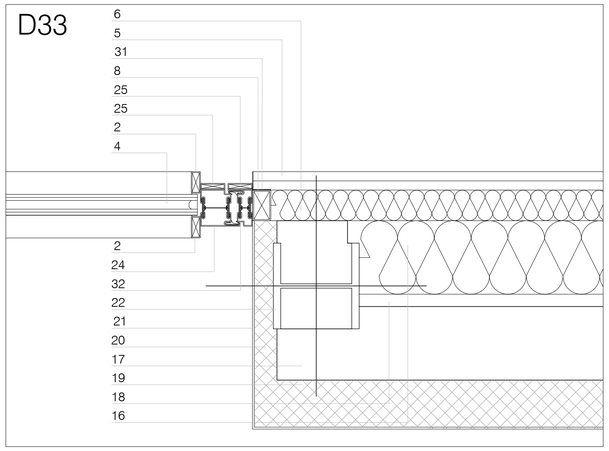

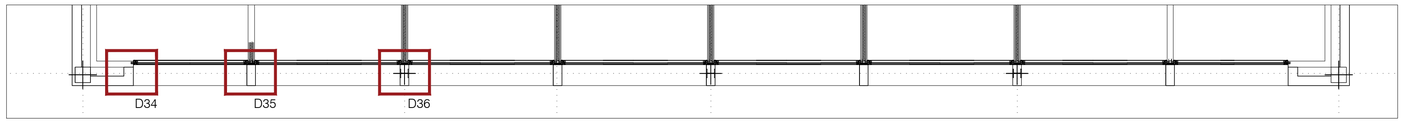

PLANTA PRIMERA FACHADA ESTE

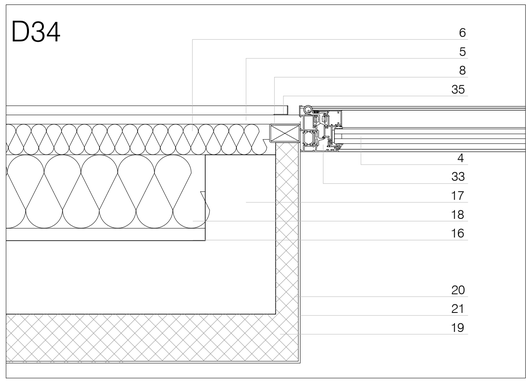

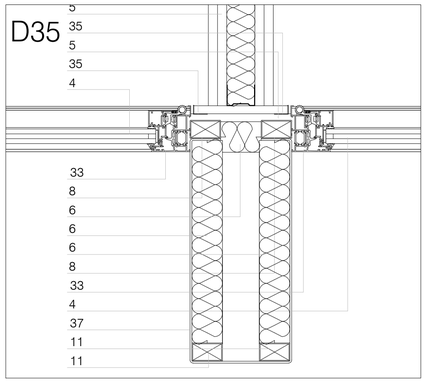

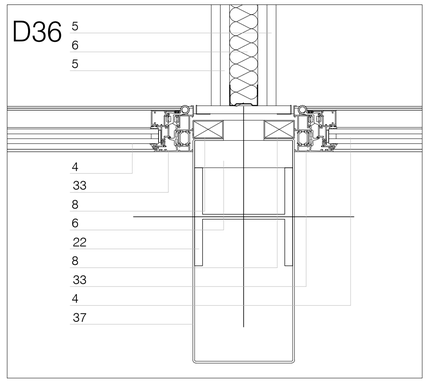

MATERIALES

1. Carpintería de acero con RPT Jansen Janisol Puertas pieza 600.006Z o similar **2.** Junquillo de acero galvanizado 35.15.1,5 **3.** Perfil de acero galvanizado 25.10.1,5 **4.** Vidrio 5+5/14/5+5 **5.** Doble placa de cartón yeso tipo Pladur N de 15+15 mm de espesor **6.** Aislamiento térmico de mantas de fibras aglomeradas de lana mineral de 50 mm de espesor entre entramado de perfilería metálica de 46 mm de canto **7.** Tablero de aglomerado acabado melamina blanca de 20 mm de espesor **8.** Premarco de acero perfil tubular 50.30.2 **9.** Aislamiento térmico de poliestireno extruido de 50 mm de espesor **10.** Aislamiento térmico de poliestireno extruido de 20 mm de espesor **11.** Perfil tubular de acero galvanizado 50.30.2 **12.** Chapa plegada de acero galvanizado desarrollo 50.360.160.360.50 de 2 mm de espesor **13.** Chapa plegada de acero galvanizado desarrollo 50.4050 de 2 mm de espesor **14.** Relleno de espuma de poliuretano **15.** Rastrel vertical de madera de pino 40 x 12 mm **16.** Aislamiento térmico de mantas de fibras aglomeradas de lana mineral adherido a la cara interior del mortero de 100 mm de espesor. Sistema tipo fixrock. **17.** Fábrica de 1/2 pie de ladrillo hueco tipo tocho **18.** Enfoscado de mortero por interior de fábrica de 20 mm de espesor **19.** Capa de mortero de cal aislante termo-acústico tipo weber.therm aislone de 80 mm de espesor **20.** Capa de mortero de cal aislante termo-acústico tipo weber.therm aislone de 40 mm de espesor **21.** Acabado de mortero mineral coloreado de altas prestaciones; armado con fibra de vidrio transpirable e impermeable tipo webertherm clima **22.** Pilar acero perfil acero laminado HEB160 **23.** Chapa plegada de acero desarrollo 20.10.170.10.20 de 1 mm de espesor **24.** Carpintería de acero con RPT Jansen Janisol Puertas pieza 630.013Z o similar **25.** Perfil tubular de acero galvanizado 40.10.1 **26.** Perfil tubular de acero galvanizado 65.10.1 **27.** Tirador de perfil de acero laminado L60 **28.** Junquillo acero galvanizado 30.10.2 **29.** Vidrio laminado 6+6 con butiral transparente **30.** Pilar de hormigón armado 25 x 25 cm. **31.** Perfil L de remate cartón yeso de acero 30.30.1 **32.** Carpintería de acero con RPT Jansen Janisol Puertas pieza 630.010Z o similar **33.** Carpintería practicable de aluminio con RPT COR 60 hoja oculta o similar **34.** Aislamiento térmico de fibras aglomeradas de lana mineral de 30 mm de espesor **35.** Perfil de remate de PVC para placa de cartón yeso 23.14 **36.** Chapa plegada de acero desarrollo 20.20.170.20.20 de 1 mm de espesor **37.** Chapa plegada de acero galvanizado desarrollo 50.370.160.370.50 de 2 mm de espesor **38.** Placa de yeso laminado de 15 mm de espesor **39.** Tabique de fábrica de ladrillo hueco doble **40.** Perfil tubular de acero galvanizado 75.10.1

SEGUNDA FASE

CENTRO MULTIFUNCIONAL CALA D'OR

SITUACIÓN
Avda. de Calonge 39, Cala d'Or
07660, Santanyí, Islas Baleares

LA PROPIEDAD
Ayuntamiento de Santanyí

FECHA
Marzo 2018

MRM ARQUITECTOS S.L.P.
Miguel Alonso Flamarique
Roberto Erviti Machain
Marren Escorihuela Vitales

C/ Puente de Miluze, nº12 bajo
31012 Pamplona, Navarra
[T+F] 948 074407

www.mrmarquitectos.com
mrm@mrmarquitectos.com

Avoid dos original o copias este documento, porque tiene una validación hecha. El medio ambiente es cosa de todos.

Prohibida la reproducción total o parcial sin la autorización expresa de MRM Arquitectos S.L.P. LPD

PROYECTO DE EJECUCIÓN

DETALLES CONSTRUCTIVOS
DETALLES CARPINTERÍAS FACHADA OESTE

escala 1:50/ 1:5

C 3.04