| P1 | P5 | P13=P19 | P2=P3 | P4 | P12 | P6 | P6a | P7 | P8=P9=P10 P15=P16=P17 | P11=P18 | P14 | P20=P21 | P22 | P23 |
|---|---|---|---|---|---|---|---|---|---|---|---|---|---|---|
| ø20 25 25 / 25 25 / 19 25 / 1ø6(83) | ø20 25 25 / 22 25 / 19 25 / 1ø6(83) | ø12 25 25 | HE 140 B | HE 140 B | ø16 25 25 | | ø16 25 25 | HE 160 B | 2xL 120x120x12([]) | ø12 ø16 25 25 / 35 25 / 23 19 / 1ø6(102) | HE 160 B | HE 140 B | HE 140 B | ø12 25 25 / 23 25 / 18 19 / 1ø6(82) |
| | | | | | | | | | | Arm. Long.: 4ø16+2ø12<br>Estribos: ø6 | | | | Arm. Long.: 4ø12<br>Estribos: ø6 |
| | | | | | | | | | | Intervalo (cm) / Nº / Separación (cm) | | | | Intervalo (cm) / Nº / Separación (cm) |
| | | | | | | | | | | 265 a 355 / 9 / 10 | | | | 275 a 417 / 14 / 10 |
| | | | | | | | | | | 60 a 265 / 14 / 15 | | | | 60 a 275 / 15 / 15 |
| | | | | | | | | | | 0 a 60 / 10 / 6 | | | | 0 a 60 / 10 / 6 |
| ø12 ø20 ø12 25 25 / 25 25 / 19 25 / 1ø6(83) | ø20 25 25 / 22 25 / 19 25 / 1ø6(83) | ø12 25 25 | HE 160 B | HE 160 B | ø16 25 25 | HE 200 B | | HE 200 B | 2xL 120x120x12([]) | ø12 ø20 25 25 / 35 25 / 22 25 / 1ø6(103) | HE 200 B | HE 140 B | HE 140 B | ø12 25 25 / 23 25 / 18 19 / 1ø6(82) |
| Arm. Long.: 4ø20+4ø12<br>Estribos: ø6 | | | | | | | | | | Arm. Long.: 4ø20+2ø12<br>Arranque: 4ø20+2ø12<br>Estribos: ø6 | | | | Arm. Long.: 4ø12<br>Arranque: 4ø12<br>Estribos: ø6 |
| Intervalo (cm) / Nº / Separación (cm) | | | | | | | | | | Intervalo (cm) / Nº / Separación (cm) | | | | Intervalo (cm) / Nº / Separación (cm) |
| 258 a 338 / 8 / 10 | Arm. Long.: 4ø20<br>Arranque: 4ø20<br>Estribos: ø6 | | | | | | | | | 248 a 338 / 9 / 10 | | | | 208 a 338 / 12 / 10 |
| 60 a 258 / 14 / 15 | Intervalo (cm) / Nº / Separación (cm) | | | | | | | | | 60 a 248 / 13 / 15 | | | | 60 a 208 / 10 / 15 |
| 0 a 60 / 10 / 6 | 258 a 338 / 8 / 10 | | | | | | | | | 0 a 60 / 10 / 6 | | | | 0 a 60 / 10 / 6 |
| | 60 a 258 / 8 / 25 | | | | | | | | | Arranque / 3 / - | | | | Arranque / 3 / - |
| | 0 a 60 / 10 / 6 | | | | | | | | | | | | | |
| | Arranque / 3 / - | | | | | | | | | | | | | |
| ø12 ø20 ø12 25 25 / 25 25 / 19 25 / 1ø6(83) | | ø12 25 25 / 23 25 / 19 19 / 1ø6(82) | ø12 25 25 / 22 25 / 19 19 / 1ø6(82) | | ø16 25 25 / 23 25 / 19 19 / 1ø6(82) | ø16 25 25 / 23 25 / 19 19 / 1ø6(82) | | ø20 25 25 / 30 25 / 24 24 / 1ø6(103) | | | ø16 25 25 / 30 25 / 24 24 / 1ø6(102) | ø12 25 25 / 23 25 / 19 19 / 1ø6(82) | | |
| Arm. Long.: 4ø20+4ø12<br>Arranque: 4ø20+4ø12<br>Estribos: ø6 | | Arm. Long.: 4ø12<br>Arranque: 4ø12<br>Estribos: ø6 | Arm. Long.: 4ø12<br>Arranque: 4ø12<br>Estribos: ø6 | | Arm. Long.: 4ø16<br>Arranque: 4ø16<br>Estribos: ø6 | Arm. Long.: 4ø16<br>Arranque: 4ø16<br>Estribos: ø6 | | Arm. Long.: 4ø20<br>Arranque: 4ø20<br>Estribos: ø6 | | | Arm. Long.: 4ø16<br>Arranque: 4ø16<br>Estribos: ø6 | Arm. Long.: 4ø12<br>Arranque: 4ø12<br>Estribos: ø6 | | |
| Intervalo (cm) / Nº / Separación (cm) | | Intervalo (cm) / Nº / Separación (cm) | Intervalo (cm) / Nº / Separación (cm) | | Intervalo (cm) / Nº / Separación (cm) | Intervalo (cm) / Nº / Separación (cm) | | Intervalo (cm) / Nº / Separación (cm) | | | Intervalo (cm) / Nº / Separación (cm) | Intervalo (cm) / Nº / Separación (cm) | | |
| 255 a 335 / 8 / 10 | | 235 a 335 / 8 / 10 | 255 a 335 / 8 / 10 | | 235 a 335 / 10 / 10 | 235 a 335 / 10 / 10 | | 235 a 335 / 10 / 10 | | | 235 a 335 / 10 / 10 | 255 a 335 / 8 / 10 | | |
| 60 a 255 / 13 / 15 | | 60 a 235 / 12 / 15 | 60 a 235 / 12 / 15 | | 60 a 235 / 9 / 20 | 60 a 235 / 9 / 20 | | 60 a 235 / 6 / 30 | | | 60 a 235 / 9 / 20 | 60 a 235 / 12 / 15 | | |
| 0 a 60 / 10 / 6 | | 0 a 60 / 10 / 6 | 0 a 60 / 10 / 6 | | 0 a 60 / 10 / 6 | 0 a 60 / 10 / 6 | | 0 a 60 / 10 / 6 | | | 0 a 60 / 10 / 6 | 0 a 60 / 10 / 6 | | |
| Arranque / 3 / - | | Arranque / 3 / - | Arranque / 3 / - | | Arranque / 3 / - | Arranque / 3 / - | | Arranque / 3 / - | | | Arranque / 3 / - | Arranque / 3 / - | | |

Cubierta

Planta 1

Planta baja

SÓTANO

nota: para el replanteo de pilares y de la geometría de toda la estructura consultar planos y secciones de proyecto además de los planos de estructura. Para ajustarse a los detalles constructivos definidos y a las indicaciones que dé la D.F.

## DETALLE PLACAS BASE PILARES ENCUENTRO CON FORJADOS

Dimensiones Placa superior = 250x250x20 mm ( S275 JR )
Dimensiones Placa inferior = 250x250x20 mm ( S275 JR )
Pernos = 4ø16 mm, B 500 S (corrugado)
PILARES P2, P3, P4, P7, P14, P20, P21, P22

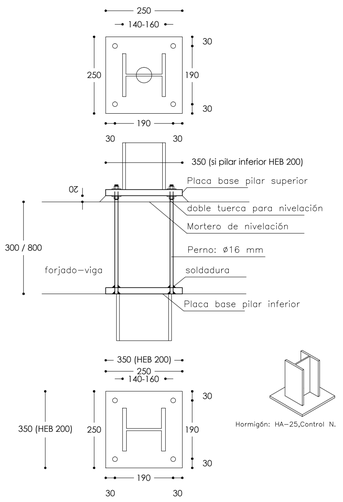


## DETALLE UNIÓN FORJADO-PILARES PATIO

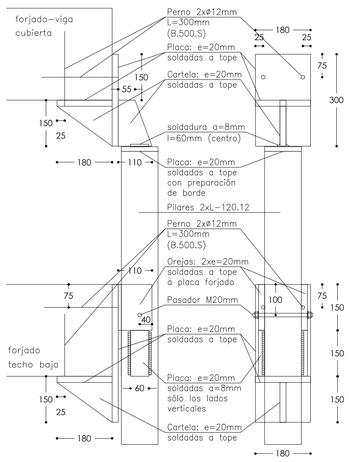


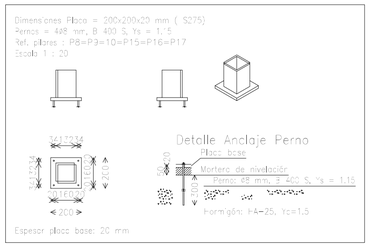


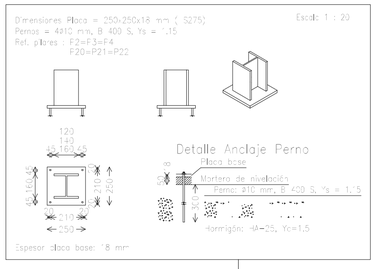


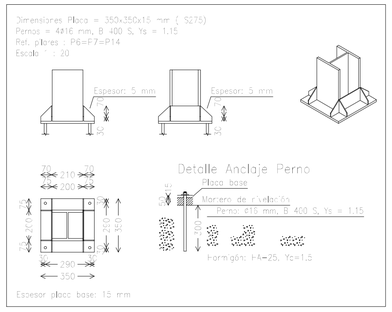


## LONGITUDES DE ANCLAJE Y SOLAPE PARA PILARES

| diametro armadura principal Ø p | diametro de los cercos Ø c | disposición de los cercos | la. longitud anclaje B 500 S | lb. longitud solape B 500 S |
|---|---|---|---|---|
| Ø 12 | Ø 6 | Øp; Øc; s | 30cm | 54cm |
| Ø 16 | Ø 6 | | 40cm | 72cm |
| Ø 20 | Ø 6 | | 60cm | 108cm |
| Ø 25 | Ø 8 | s>5Ø s>5cm | 95cm | 170cm |

d; d; Øp

d>5Øp

NOTA: VALIDO PARA HORMIGON Fck=25 N/mm y EN CANTOSDE FORJADO ≥25cm

## DETALLES

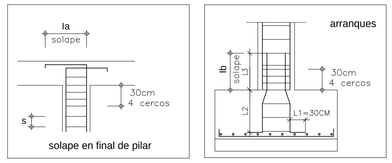


# SEGUNDA FASE

## CENTRO MULTIFUNCIONAL CALA D'OR

SITUACIÓN
Avda. de Calonge 39, Cala d'Or
07660, Santanyí, Islas Baleares

LA PROPIEDAD
Ayuntamiento de Santanyí

FECHA
Marzo 2018


MRM ARQUITECTOS S.L.P.
Miguel Alonso Flamarique
Roberto Erviti Machain
Mamen Escorihuela Vitales

C/ Puente de Miluze, nº12 bajo
31012 Pamplona, Navarra
[T+F] 948 074407

www.mrmarquitectos.com
mrm@mrmarquitectos.com



Aviso de propiedad y copyright: este documento, permanece bajo la propiedad intelectual de MRM Arquitectos S.L.P. (CIF)
Prohibida la reproducción total o parcial sin la autorización expresa de MRM Arquitectos S.L.P.


# PROYECTO DE EJECUCIÓN

ESTRUCTURA
CUADRO DE PILARES

escala 1:50

N

# E2.04