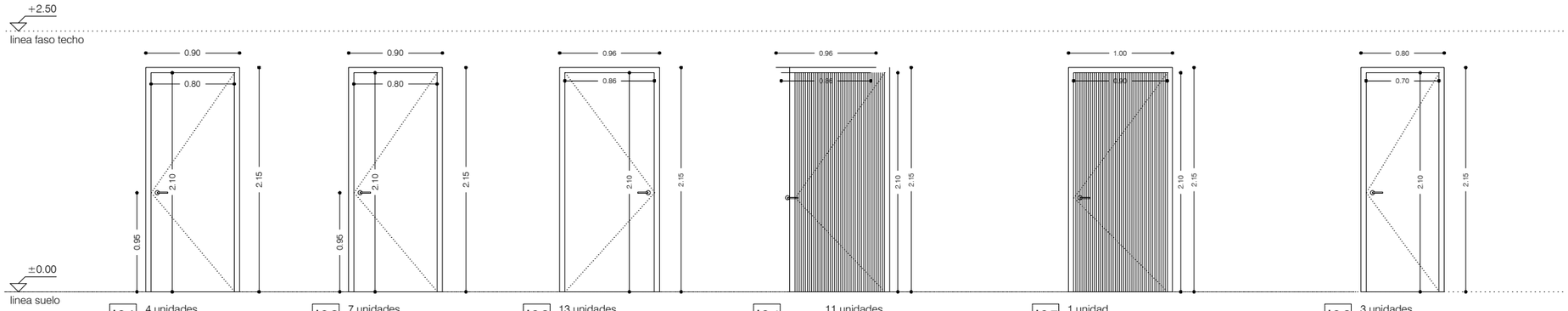

I01
4 unidades
2 unidades apertura interior dcha
2 unidades apertura interior izda
Puerta abatible de acero
Marco perfilería de acero
Revestimiento de chapa de acero

I02
7 unidades
3 unidades apertura interior dcha
4 unidades apertura interior izda
Puerta $EI60_2$-C5
Puerta abatible de acero
Marco perfilería de acero
Revestimiento de chapa de acero

I03
13 unidades
12 unidades apertura interior izda
1 unidad apertura interior dcha
Puerta abatible de madera acabado rechapado hpl blanco Ral 9016
Panelada al exterior
Cercos, junquillos y tapajuntas de MDF laminados HPL
Cuatro bisagras ocultas

I04
11 unidades
3 unidades apertura interior izda
7 unidades apertura interior dcha
1 unidad apertura exterior dcha
Puerta abatible panelada de madera con rastreles de pino 20 mm (ver detalles) al exterior
Rechapado hpl blanco Ral 9016 al interior
Cercos, junquillos y tapajuntas de MDF laminados HPL
Cuatro bisagras ocultas

I05
1 unidad
1 unidad apertura exterior izda
Puerta abatible panelada de madera con rastreles de pino 20 mm (ver detalles) al exterior
Rechapado hpl blanco Ral 9016 al interior
Cercos, junquillos y tapajuntas de MDF laminados HPL
Cuatro bisagras ocultas

I06
3 unidades
2 unidades apertura interior dcha
1 unidad apertura interior izda
Puerta abatible de madera acabado rechapado hpl blanco Ral 9016
Panelada al exterior
Cercos, junquillos y tapajuntas de MDF laminados HPL
Tres bisagras ocultas

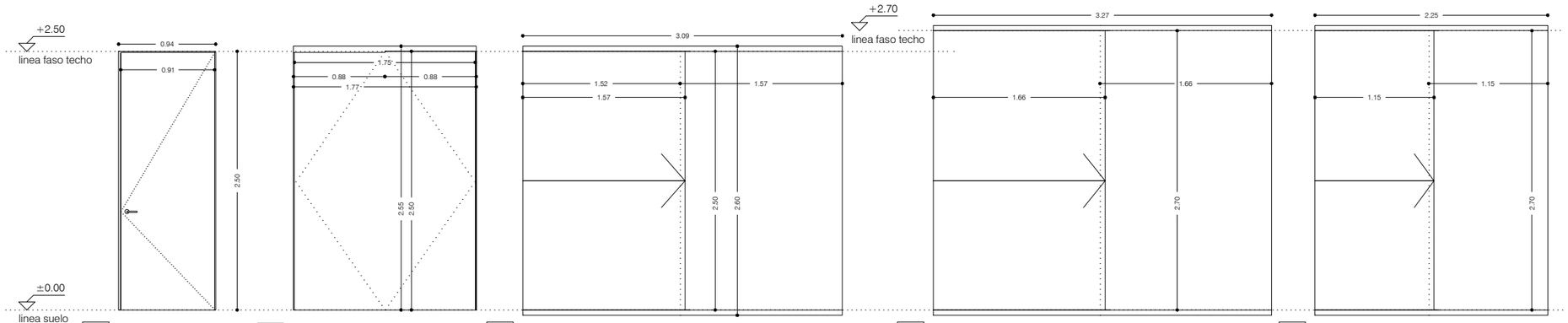

I07
7 unidades
7 unidades apertura interior dcha
Puerta abatible de madera acabado rechapado hpl blanco Ral 9016
Integrada en conjunto mapara acero
Cuatro bisagras ocultas

I08
5 unidades
Puerta pivotante
Madera acabado rechapado hpl blanco Ral 9016

I09
1 unidad
Puerta corredera de vidrio
vidrio laminado 5 + 5

I10
1 unidad
Puerta automática de vidrio
vidrio laminado 5 + 5

I11
1 unidad
Puerta automática de vidrio
vidrio laminado 5 + 5

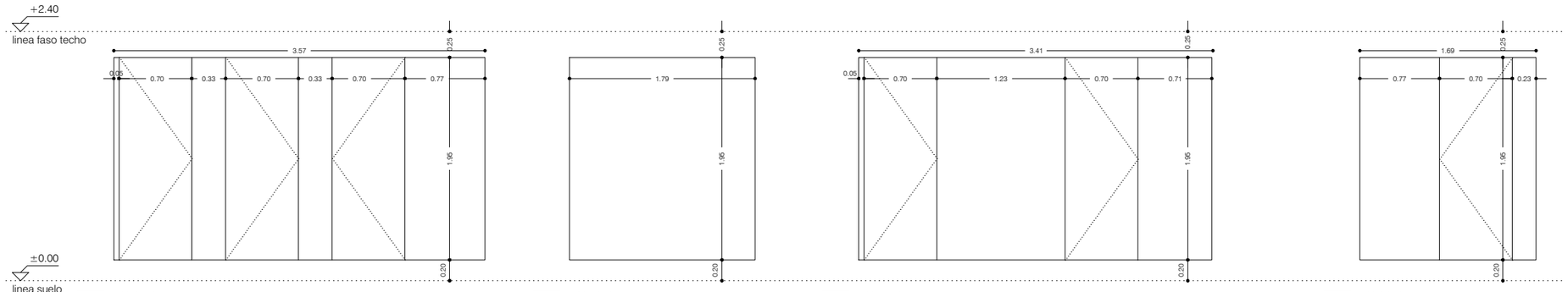

V01
1 Unidad
Mampara vestuario con puertas integradas
Tablero fenólico compacto 10 mm acabado blanco

V02
3 Unidades
Mampara vestuario con puertas integradas
Tablero fenólico compacto 10 mm acabado blanco

V03
1 Unidad
Mampara vestuario con puertas integradas
Tablero fenólico compacto 10 mm acabado blanco

V04
1 Unidad
Mampara vestuario con puertas integradas
Tablero fenólico compacto 10 mm acabado blanco

SEGUNDA FASE

CENTRO MULTIFUNCIONAL CALA D'OR

SITUACIÓN
Avda. de Calonge 39, Cala d'Or
07660, Santanyí, Islas Baleares

LA PROPIEDAD
Ayuntamiento de Santanyí

FECHA
Marzo 2018

mrm arquitectos
MRM ARQUITECTOS S.L.P.
Miguel Alonso Flamarique
Roberto Erviti Machain
Mamen Escorihuela Vitales

C/ Puente de Miluze, nº12 bajo
31012 Pamplona, Navarra
[T+F] 948 074407

www.mrmarquitectos.com
mrm@mrmarquitectos.com

Antes de imprimir o copiar este documento, piense bien si es necesario hacerlo. El medio ambiente es cosa de todos

Prohibida la reproducción total o parcial salvo autorización expresa de MRM Arquitectos s.l.p. LOPD

PROYECTO DE EJECUCIÓN

CARPINTERIA INTERIOR

escala 1:50

C 2.04